	darowania terenu:	2) wprowadza się nakaz zachowania cennego drzewostanu;
5.	*Parametry i wskaźniki zagospodarowania terenu:*	1) wielkość powierzchni zabudowy w stosunku do powierzchni działki budowlanej - do 0,40, 2) udział powierzchni biologicznie czynnej w odniesieniu do powierzchni działki budowlanej: - minimum 20%;
6.	*Parametry i wskaźniki kształtowania zabudowy:*	1) gabaryty budynków – do 8m w kalenicy głównej, 2) geometria dachów - dachy symetryczne, dwu- lub wielospadowe, kąt nachylenia głównych połaci dachowych w granicach 25° - 35°, 3) wysokość innych obiektów budowlanych nie może przekroczyć 16,0 m.

§ 49.

Dla terenów oznaczonych na rysunku planu miejscowego symbolami: **1AUC$_B$; 2AUC$_B$** położonych w obszarze B4 ustala się:

1.	*Przeznaczenie podstawowe:*	1) zabudowa usługowa – usługi publiczne,
2.	*Przeznaczenie dopuszczalne:*	1) zabudowa usługowa, 2) urządzenia infrastruktury technicznej;
3.	*Wyklucza się:*	1) prowadzenie handlu hurtowego oraz lokalizację stacji paliw.
4.	*Zasady i warunki zagospodarowania terenu:*	1) w granicach terenu określonego na rysunku planu 1AUC$_B$, adaptuje się istniejącą zabudowę usługową, z dopuszczeniem rozbudowy i uzupełnień, 2) usługi nie zaliczone do usług publicznych dopuszczone wyłącznie jako zabudowa towarzysząca funkcji podstawowej terenu, z wykorzystaniem na ten cel części pomieszczeń w budynkach o funkcji usług publicznych, 3) lokalizacja budynków gospodarczych i garaży wyłącznie w głębi działki, 4) wprowadza się nakaz zachowania cennego drzewostanu;
5.	*Parametry i wskaźniki zagospodarowania terenu:*	1) nieprzekraczalna linia zabudowy – zgodnie z § 21 ust.1 pkt 1 uchwały; 2) wielkość powierzchni zabudowy w stosunku do powierzchni działki budowlanej: a) w granicach terenów oznaczonych symbolem 1AUC$_B$ - do 0,50, b) w granicach terenów oznaczonych symbolem 2AUC$_B$ - do 0,30; 3) udział powierzchni biologicznie czynnej w odniesieniu do powierzchni działki budowlanej: a) granicach terenów oznaczonych symbolem 1AUC$_B$ -min. 20%, b) w granicach terenów oznaczonych symbolem 2AUC$_B$- minimum 40%;
6.	*Parametry i wskaźniki kształtowania zabudowy:*	1) wprowadza się nakaz kształtowania zabudowy w sposób nawiązujący do architektury sąsiadujących zabytkowych budynków, poprzez zastosowanie brył osiowych, symetrycznych, z zastosowaniem ryzalitów, gzymsów i pionowych otworów okiennych, 2) wprowadza się wymóg ujednolicenia formy architektonicznej projektowanej zabudowy poprzez zastosowanie jednolitych: kątów nachylenia połaci dachowych, detalu architektonicznego, materiałów wykończeniowych i kolorystyki, 3) gabaryty budynków: a) wysokość nowych budynków usługowych – do 8m w kalenicy głównej, b) wysokość budynków garażowych, gospodarczych i wiat – do 5m w kalenicy głównej, c) łączna powierzchnia zabudowy budynków gospodarczych i garaży w granicach działki budowlanej nie może przekroczyć 100m^2, d) geometria dachów: - budynków usługowych – dachy symetryczne, dwu- lub wielospadowe, kąt nachylenia głównych połaci dachowych w granicach 25° - 35°, - budynków garażowych i gospodarczych – w nawiązaniu do geometrii dachu budynków usługowych; dachy symetryczne, dwu- lub wielospadowe, kąt nachylenia głównych połaci dachowych w granicach 15^0 – 35^0, 4) wysokość innych obiektów budowlanych nie może przekroczyć 16,0 m.

		6) wysokość innych obiektów budowlanych nie może przekroczyć 16,0 m.

§ 76.

Dla terenów oznaczonych na rysunku planu miejscowego symbolami **UK_A** ustala się:

1.	*Przeznaczenie podstawowe:*	1) tereny małej architektury sakralnej – kapliczki przydrożne;
2.	*Przeznaczenie dopuszczalne:*	1) urządzenia infrastruktury technicznej,
3.	*Zasady i warunki zagospodarowania terenu:*	1) adaptuje się istniejące zagospodarowanie terenu; 2) wprowadza się wymóg zachowania oraz ochrony: formy i gabarytów obiektów z zachowaniem ich cech stylowych; 3) wprowadza się wymóg zachowania istniejącego cennego drzewostanu.

§ 77.

Dla terenu oznaczonego na rysunku planu miejscowego symbolem **R1/KD-A1** ustala się:

1.	*Przeznaczenie podstawowe:*	1) tereny rolne przeznaczone dla potrzeb zbiorników wodnych, mających służyć jako zbiorniki zastępcze dla płazów, związanych z realizacją autostrady A1,
2.	*Przeznaczenie dopuszczalne:*	1) urządzenia infrastruktury technicznej;
3.	*Wyklucza się:*	1) zakaz lokalizacji zabudowy kubaturowej;
4.	*Zasady i warunki zagospodarowania terenu oraz parametry kształtowania zabudowy:*	1) do czasu realizacji zbiorników wodnych, utrzymuje się istniejące, rolnicze użytkowanie terenu; 2) wysokość obiektów budowlanych nie może przekroczyć 16,0 m.

§ 78.

Dla terenów oznaczonych na rysunku planu miejscowego symbolami: **1KD-Zz; 2KD-Zz; 3KD-Zz** ustala się:

1.	*Przeznaczenie podstawowe:*	1) tereny dróg publicznych,
2.	*Przeznaczenie dopuszczalne:*	2) urządzenia infrastruktury technicznej;
3.	*Zasady i warunki zagospodarowania terenu oraz parametry kształtowania zabudowy :*	1) klasa techniczna – drogi zbiorcze; 2) drogi jednojezdniowe z dwoma pasami ruchu, z wydzielonymi ścieżkami rowerowymi i chodnikami wzdłuż terenów zabudowanych, 3) drogi obsługujące bezpośrednio tereny przyległe, 4) adaptuje się istniejące drogi zbiorcze w granicach wydzielonych pasów drogowych o szerokości w liniach rozgraniczających zgodnie z rysunkiem planu: a) dla terenu oznaczonego symbolem 1KD-Zz: od15 m do 24 m, b) dla terenu oznaczonego symbolem 2KD-Zz: od 14 m do 16 m. c) dla terenu oznaczonego symbolem 3KD-Zz: od 10 m do 15 m. 5) obowiązuje nakaz: a) utrzymania historycznego rozplanowania układu alei, b) zachowania wartościowych drzew, 6) w przypadku konieczności wycinki drzew z uwagi na zły stan – wprowadza się nakaz uzupełnienia nowych nasadzeń zgodnie ze składem gatunkowym alei.

§ 79.

Dla terenów oznaczonych na rysunku planu miejscowego symbolami: **$1KD\text{-}Z_A$; $4KD\text{-}Z_A$** ustala się:

1.	*Przeznaczenie podstawowe:*	1) tereny dróg publicznych,
2.	*Przeznaczenie dopuszczalne:*	1) urządzenia infrastruktury technicznej;
3.	*Zasady i warunki zagospodarowania terenu oraz parametry kształtowania za-*	1) klasa techniczna – drogi zbiorcze, 2) drogi jednojezdniowe, z wydzielonymi ścieżkami rowerowymi i chodnikami wzdłuż terenów zabudowanych,

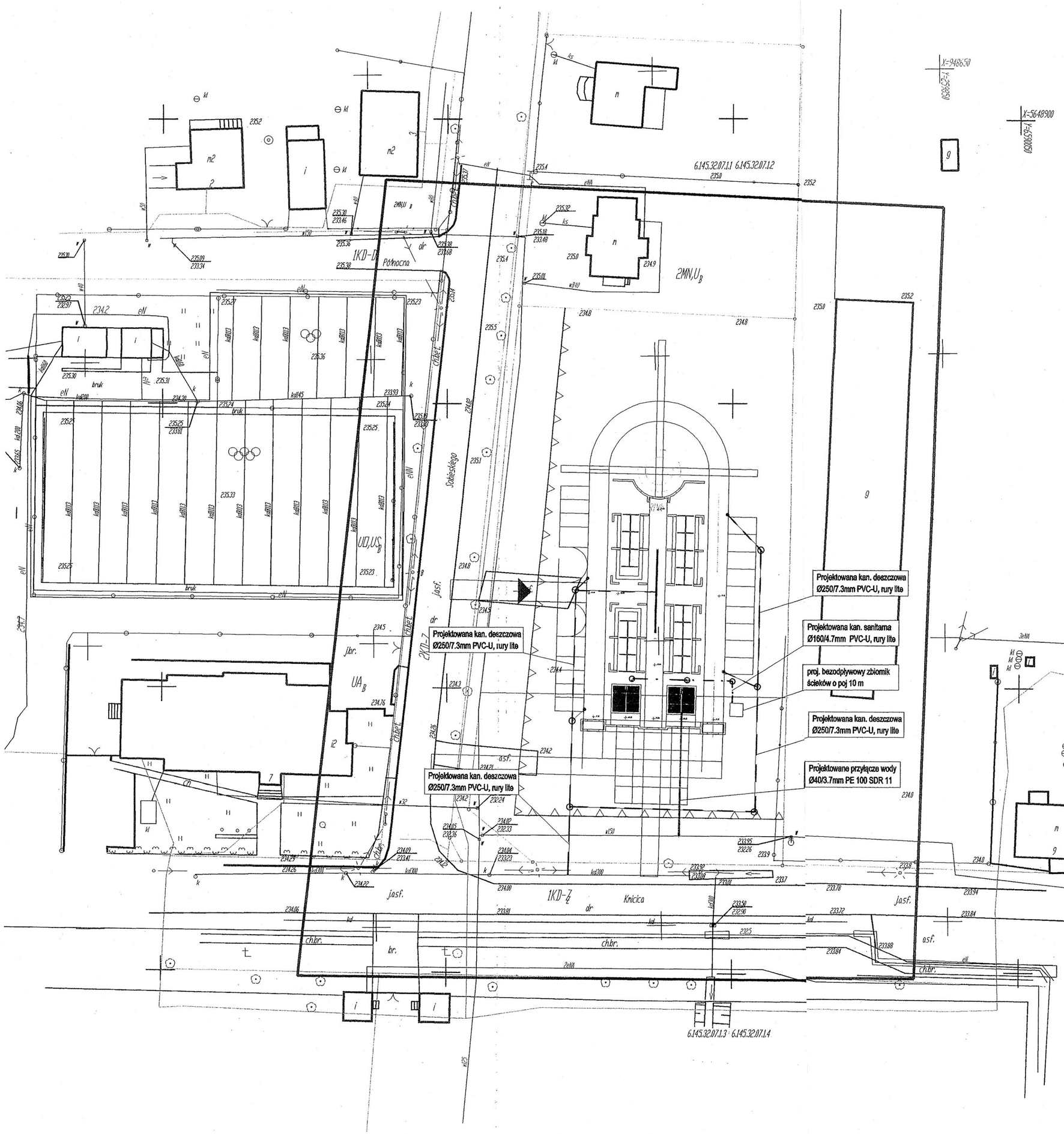

MAPA DO CELÓW PROJEKTOWYCH

SKALA 1 : 500

woj. łódzkie, pow. częstochowski
Jedn. ewidencyjna Kruszyna (240408_2) KERG 1808 /2013
Obręb ewidencyjny Kruszyna (0005)
Działka: 536/16, k.m.1
Ul. Sobieskiego
Układ współrzędnych prostokątnych: 2000-6
Układ wysokości: Kronsztadt
Mapa zasadnicza: 6.145.32.07.1.1, 6.145.32.07.1.2
6.145.32.07.1.3, 6.145.32.07.1.4
Układ współrzędnych prostokątnych: 1965-V
Mapa zasadnicza: 512.131.081.4 512.131.083.2

△—△- nieprzekraczalna linia zabudowy
KD-ZZ - tereny dróg publicznych - drogi zbiorcze
KD-D - tereny dróg publicznych - drogi dojazdowe
MN,UB - tereny zabudowy mieszkaniowej jednorodzinnej z usługami
UO,USB - tereny zabudowy usługowej, sportu i rekreacji
UAB - tereny zabudowy usługowej - usługi administracji
AUCB - tereny zabudowy usługowej - usługi publiczne
Granice działek naniesiono kolorem zielonym zgodnie z danymi zawartymi w PZGiK
Mapę sporządził geod. upr. inż. Hieronim Wilk
Kłomnice dn. 07.06.2013r.

LEGENDA :

Istniejące uzbrojenie terenu:

- istniejący gazociąg
- istniejący wodociąg
- istniejący kabel energetyczny
- istniejący kabel telekomunikacyjny
- istniejący kanał sanitarny/deszczowy
- granica działki

Projektowane uzbrojenie terenu:

- proj. przyłącze wody Ø40/3.7mm PE 100 SDR 11
- projektowana kanalizacja sanitarna Ø160/4.7mm PVC-U, rury lite
- projektowana kanalizacja deszczowa PVC-U, rury lite

DANTECH
ul. Dąbrowskiego 4, 42-200 Częstochowa
tel. 604 268 975, dantech@interia.pl

TEMAT: Projekt budowlany instalacji sanitarnych na potrzeby budowy targowiska „Rynek blisko mnie", ul. Sobieskiego 2, dz. nr 536/16, k.m.1, Kruszyna

INWESTOR:
Gmina Kruszyna ul. Kmicica 5
42-282 Kruszyna

	imię i nazwisko	podpis
opracował:	mgr inż. Daniel Matyja mgr inż. Michał Krysiński	
projektował:	mgr. inż. Łukasz Kowalczyk nr upr. SLK/1108/PWOS/05	
sprawdził:	mgr. inż. Bożena Bobowska nr upr. 268/2000	

NAZWA RYSUNKU:
Zagospodarowanie terenu deszczowej - sytuacja

DATA: 07.2013
BRANŻA: SANIT.
SKALA: **1:500**
UWAGI:
NR RYS. **1**

PROJ. PRZYŁĄCZE WODY I KANALIZACJI DESZCZOWEJ - SYTUACJA
SKALA 1:100

PROJ. PRZYŁĄCZE WODY I KANALIZACJI DESZCZOWEJ - SYTUACJA
SKALA 1:100

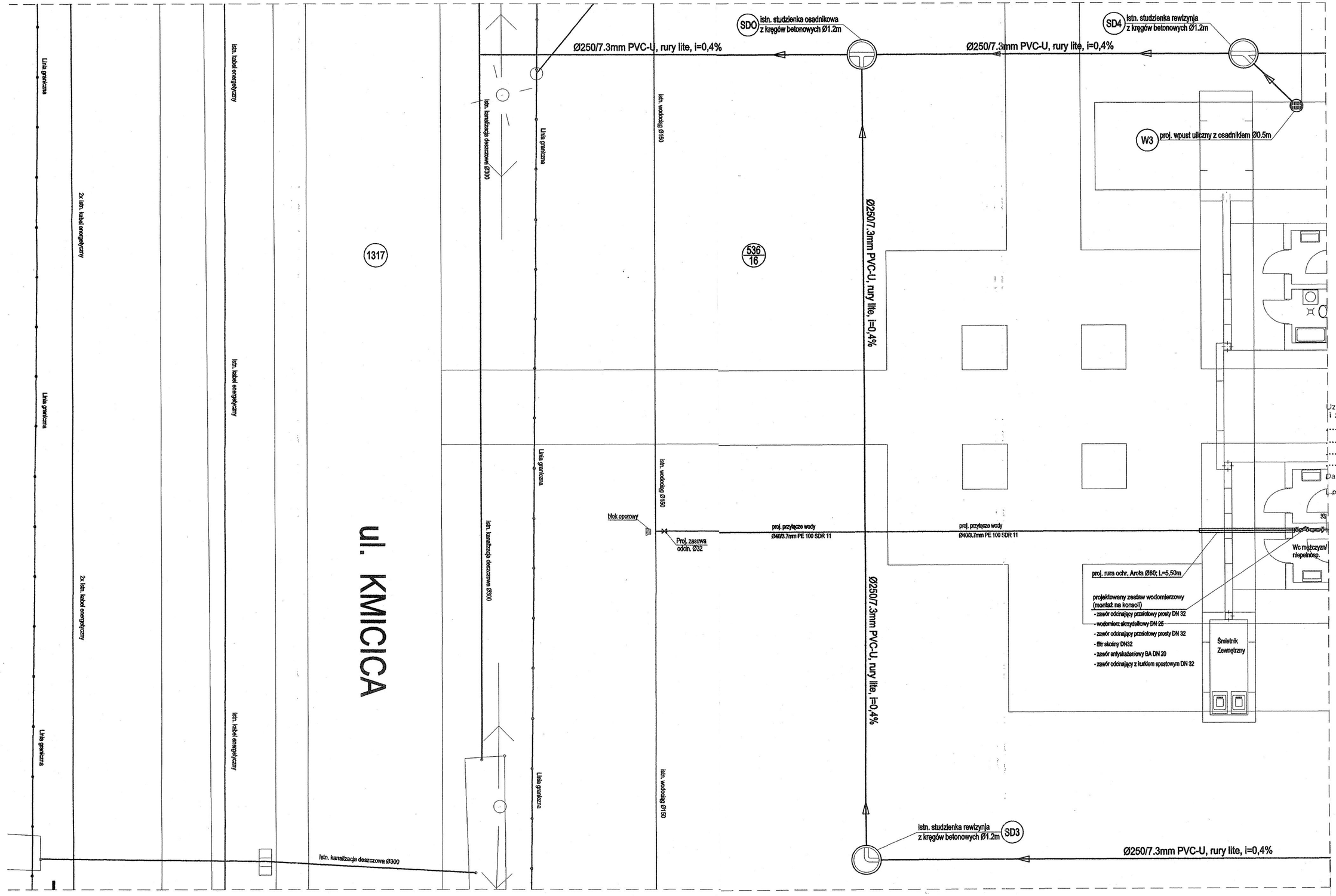

Zaopiniowano pod względem zgodności z przepisami bezpieczeństwa i higieny pracy oraz wymaganiami ergonomii:
1/ bez zastrzeżeń
2/ z zastrzeżeniami [illegible]
L.p. opinii 142/5/13
Data 30.07.2013

Uzgodniono pod względem wymagań higienicznych i zdrowotnych - bez zastrzeżeń - z ~~zastrzeżeniami~~

Data 30.07.2013
L.p. opinii 165/5/13 (podpis i pieczęć)

mgr inż. Romuald Kobylecki
RZECZOZNAWCA
d/s sanitarno-higienicznych
uprawnienia G.I.S. nr [illegible]
zam. ul. Traugutta 20B
42 200 Częstochowa
034-325-47-27; 601 401-484

DANTECH
ul. Dąbrowskiego 4, 42-200 Częstochowa
tel. 604 268 975, dantech@interia.pl

TEMAT: Projekt budowlany instalacji sanitarnych na potrzeby budowy targowiska „Rynek blisko mnie", ul. Sobieskiego 2, dz. nr 536/16, k.m.1, Kruszyna

INWESTOR:
Gmina Kruszyna ul. Kmicica 5
42-282 Kruszyna

	Imię i nazwisko	podpis:
opracował:	mgr inż. Daniel Matyja mgr inż. Michał Krysiński	
projektował:	mgr. inż. Łukasz Kowalczyk nr upr. SLK/1108/PWOS/05	
sprawdził:	mgr. inż. Bożena Bobowska nr upr. 268/2000	

NAZWA RYSUNKU: Proj. przyłącze wody i kanalizacji deszczowej - sytuacja

DATA: 07.2013
BRANŻA: SANIT.
SKALA: 1:100
UWAGI:
NR RYS. 2

INSTALACJA KANALIZACJI DESZCZOWEJ I INSTALACJA WOD. - KAN. - RZUT PRZYZIEMIA

SKALA 1:100

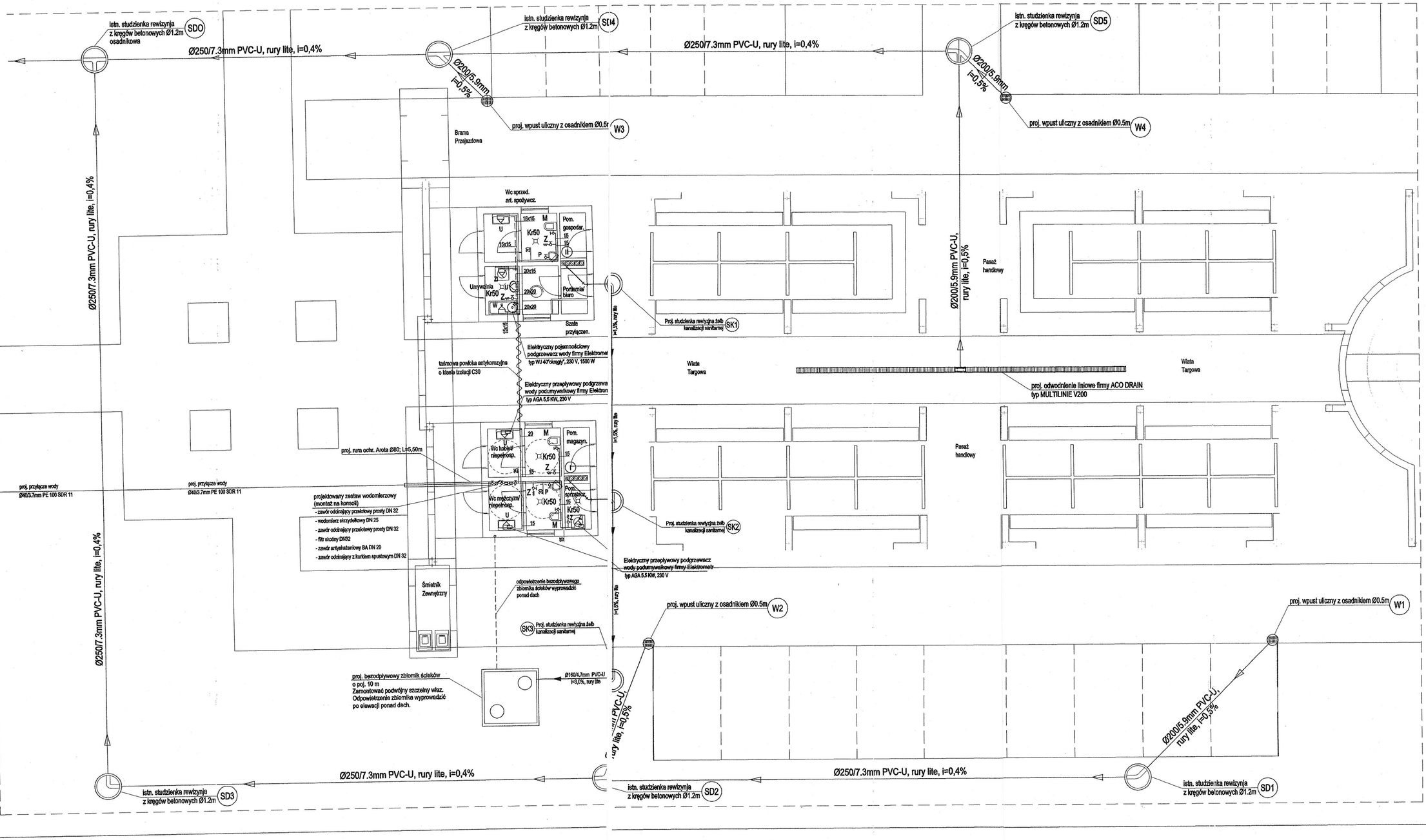

LEGENDA:

- Projektowany przewód zimnej wody użytkowej
- Projektowany przewód ciepłej wody użytkowej
- Projektowany przewód instalacji kanalizacji sanitarnej
- 15x15 — Średnice nominalne przewodów z.w., c.w. i cyrkulacji
- "a", "b" — Oznaczenia węzłów instalacji wody
- "A" — Oznaczenia węzłów instalacji kanalizacyjnej
- (1) — Numer pionu kanalizacji sanitarnej
- M — Miska ustępowa z wylotem bocznym i dolnopłukiem
- U — Umywalka z syfonem i półnogą
- Kr — Kratka ściekowa
- P — Pisuar
- ZL — Zlew
- W — Wanna
- Z — Zawór za złączką do węża

DANTECH
ul. Dąbrowskiego 4, 42-200 Częstochowa
tel. 604 268 975, dantech@interia.pl

TEMAT: Projekt budowlany instalacji sanitarnych na potrzeby budowy targowiska „Rynek blisko mnie", ul. Sobieskiego 2, dz. nr 539/16, k.m.1, Kruszyna

INWESTOR:
Gmina Kruszyna ul. Kmicica 5
42-282 Kruszyna

	Imię i nazwisko	podpis:
opracował:	mgr inż. Daniel Małyja mgr inż. Michał Kryeński	
projektował:	mgr. inż. Łukasz Kowalczyk nr upr. SLK/1108/PWOS/05	
sprawdził:	mgr. inż. Bożena Bobowska nr upr. 288/2000	

NAZWA RYSUNKU: Proj. przyłącze wody i kanalizacji deszczowej - rzut przyziemia

DATA: 07.2013

BRANŻA: SANIT.

SKALA: 1:100

UWAGI:

NR RYS. 3

PROFIL PODŁUŻNY PRZYŁĄCZA WODY Ø63/5.8mm PE 100 SDR 11

SKALA 1:100

POSADOWIENIE RURY WODOCIĄGOWEJ

SKALA 1:50

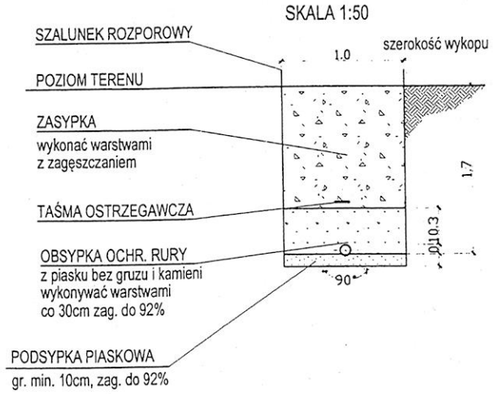

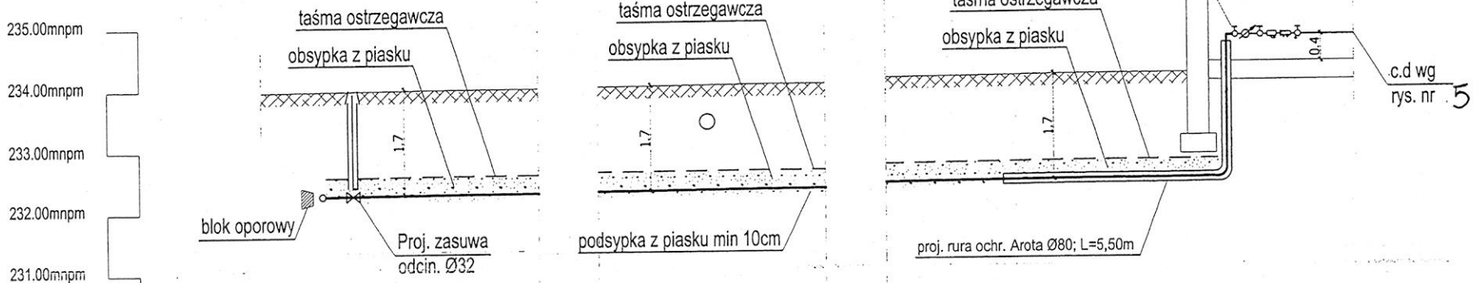

224.00mnpm	istn. wodociąg Ø150	Proj. kanalizacja deszczowa Ø250	projektowany budynek
Rzędne terenu	233.98	234.08	234.20
Rzędne dna kanału	232.28	232.38	232.50
Głębokość ułożenia	1.7	1.7	1.7
Odległość		8.40	16.80
Średnica, materiał	Ø40/3.7mm PE 100 SDR 11	Ø40/3.7mm PE 100 SDR 11	Ø40/3.7mm PE 100 SDR 11
Odległość	0.00	8.40	25.20

DANTECH
ul. Dąbrowskiego 4, 42-200 Częstochowa
tel. 604 268 975, dantech@interia.pl

TEMAT: Projekt budowlany instalacji sanitarnych na potrzeby budowy targowiska „Rynek blisko mnie", ul. Sobieskiego 2, dz. nr 536/16, k.m.1, Kruszyna

INWESTOR:
Gmina Kruszyna ul. Kmicica 5
42-282 Kruszyna

	imię i nazwisko	podpis
opracował:	mgr inż. Daniel Matyja mgr inż. Michał Krysiński	
projektował:	mgr. inż. Łukasz Kowalczyk nr upr. SLK/1108/PWOS/05	
sprawdził:	mgr. inż. Bożena Bobowska nr upr. 268/2000	

NAZWA RYSUNKU:
Profil podłużny kanalizacji przyłącza wody Ø63/5.8mm PE 100 SDR 11

DATA: 07.2013

BRANŻA: SANIT.

SKALA: 1:100

UWAGI:

NR RYS. 4

ROZWINIĘCIE INSTALACJI WODY

SKALA 1:100

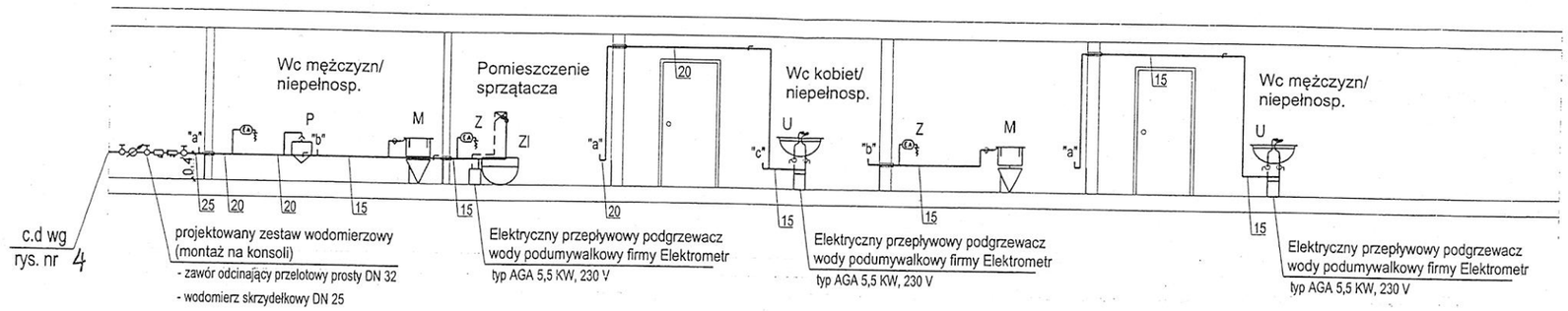

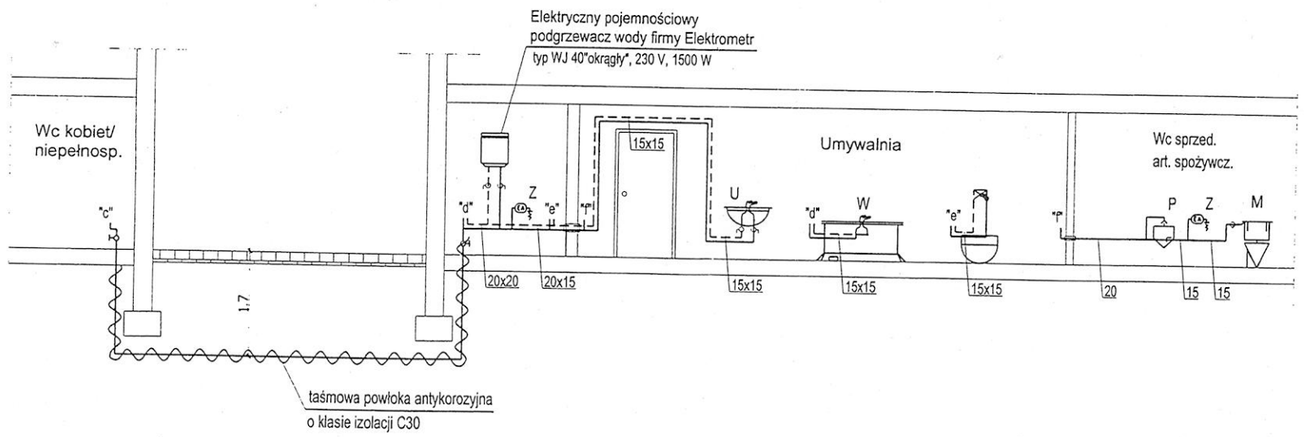

LEGENDA:

———	Projektowany przewód zimnej wody użytkowej		Zawór kulowy mały dn 15
– – – –	Projektowany przewód ciepłej wody użytkowej		Zawór kulowy ćwierćobrotowy dn 15
15x15	Średnice nominalne przewodów z.w., c.w. i cyrkulacji		Zawór antyskażeniowy, typ HA 216
"a", "b"	Oznaczenia węzłów instalacji wody		Projektowana tuleja ochronna
M	Miska ustępowa z wylotem bocznym i dolnopłukiem		
U	Umywalka z syfonem i półnogą		
P	Pisuar		
ZL	Zlew		
W	Wanna		
Z	Zawór ze złączką do węża		

DANTECH
ul. Dąbrowskiego 4, 42-200 Częstochowa
tel. 604 268 975, dantech@interia.pl

TEMAT: Projekt budowlany instalacji sanitarnych na potrzeby budowy targowiska „Rynek blisko mnie", ul. Sobieskiego 2, dz. nr 536/16, k.m.1, Kruszyna

INWESTOR:
Gmina Kruszyna ul. Kmicica 5
42-282 Kruszyna

	imię i nazwisko	podpis
opracował:	mgr inż. Daniel Matyja mgr inż. Michał Krysiński	
projektował:	mgr. inż. Łukasz Kowalczyk nr upr. SLK/1108/PWOS/05	
sprawdził:	mgr. inż. Bożena Bobowska nr upr. 268/2000	

NAZWA RYSUNKU: Rozwinięcie instalacji wody

DATA: 07.2013

BRANŻA: SANIT.

SKALA: 1:100

UWAGI:

NR RYS. 5

PROFIL PODŁUŻNY KANALIZACJI SANITSRNEJ - CZ. 1

SKALA 1:100

POSADOWIENIE RURY W WYKOPIE
typ B

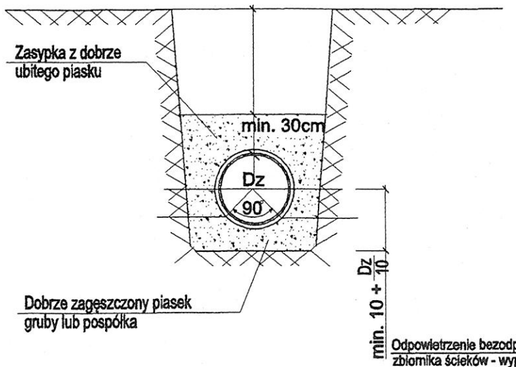

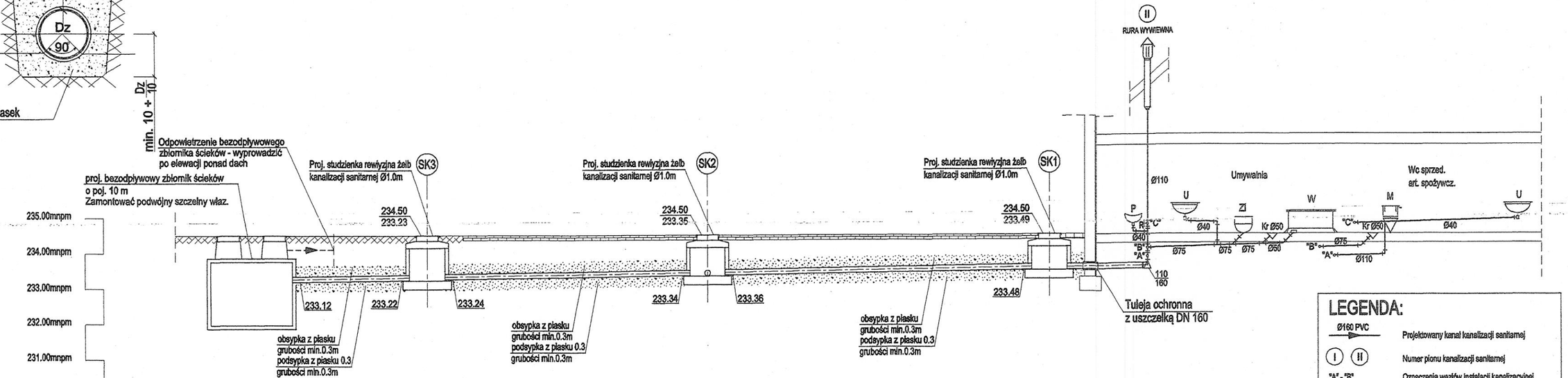

LEGENDA:

Ø160 PVC	Projektowany kanał kanalizacji sanitarnej
I II	Numer pionu kanalizacji sanitarnej
"A" - "B"	Oznaczenia węzłów instalacji kanalizacyjnej
M	Miska ustępowa z wylotem bocznym i dolnopłukiem
U	Umywalka z syfonem i półnogą
Kr	Kratka ściekowa
P	Pisuar
Zl.	Zlew
W	Wanna
R	Rewizja
△	Redukcja

	Proj. bezodpływowy zbiornik ścieków		proj. studnia rewizyjna z kręgów bet. Ø1.0m		proj. studnia rewizyjna z kręgów bet. Ø1.0m		proj. studnia rewizyjna z kręgów bet. Ø1.0m	proj. budynek	projektowany pion kanalizacyjny I
Rzędne terenu	234.50		234.50		234.50		234.50	234.50	234.50
Rzędne dna kanału	233.12		233.23		233.35		233.49	233.50	233.53
Głębokość ułożenia	1.00		1.27		1.15		1.01	1.00	0.97
Odległość		3.70		7.90		9.60		1.00	1.75
Średnica, materiał		Ø160/4.7mm PVC-U i=3%, rury lite		Ø160/4.7mm PVC-U i=1.5%, rury lite		Ø160/4.7mm PVC-U i=1.5%, rury lite		Ø160/4.7mm PVC-U i=1.5%, rury lite	
Odległość	0.00	3.70		11.60		21.20		22.20	23.95

DANTECH
ul. Dąbrowskiego 4, 42-200 Częstochowa
tel. 604 268 975, dantech@interia.pl

TEMAT: Projekt budowlany instalacji sanitarnych na potrzeby budowy targowiska „Rynek blisko mnie", ul. Sobieskiego 2, dz. nr 536/16, k.m.1, Kruszyna

INWESTOR:
Gmina Kruszyna ul. Kmicica 5
42-282 Kruszyna

	imię i nazwisko	podpis:
opracował:	mgr inż. Daniel Matyja mgr inż. Michał Krysiński	
projektował:	mgr. inż. Łukasz Kowalczyk nr upr. SLK/1108/PWOS/05	
sprawdził:	mgr. inż. Bożena Bobowska nr upr. 268/2000	

NAZWA RYSUNKU: **Profil podłużny kanalizacji sanitarnej - cz. 1**

DATA: 07.2013

BRANŻA: SANIT.

SKALA: **1:100**

UWAGI:

NR RYS. **6**

PROFIL PODŁUŻNY KANALIZACJI SANITSRNEJ - CZ. 2

SKALA 1:100

POSADOWIENIE RURY W WYKOPIE
typ B

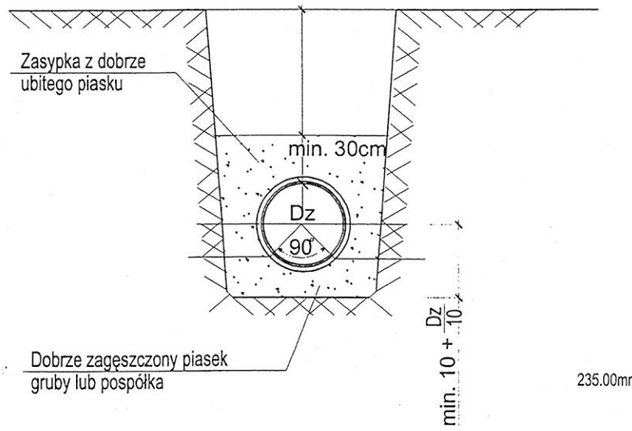

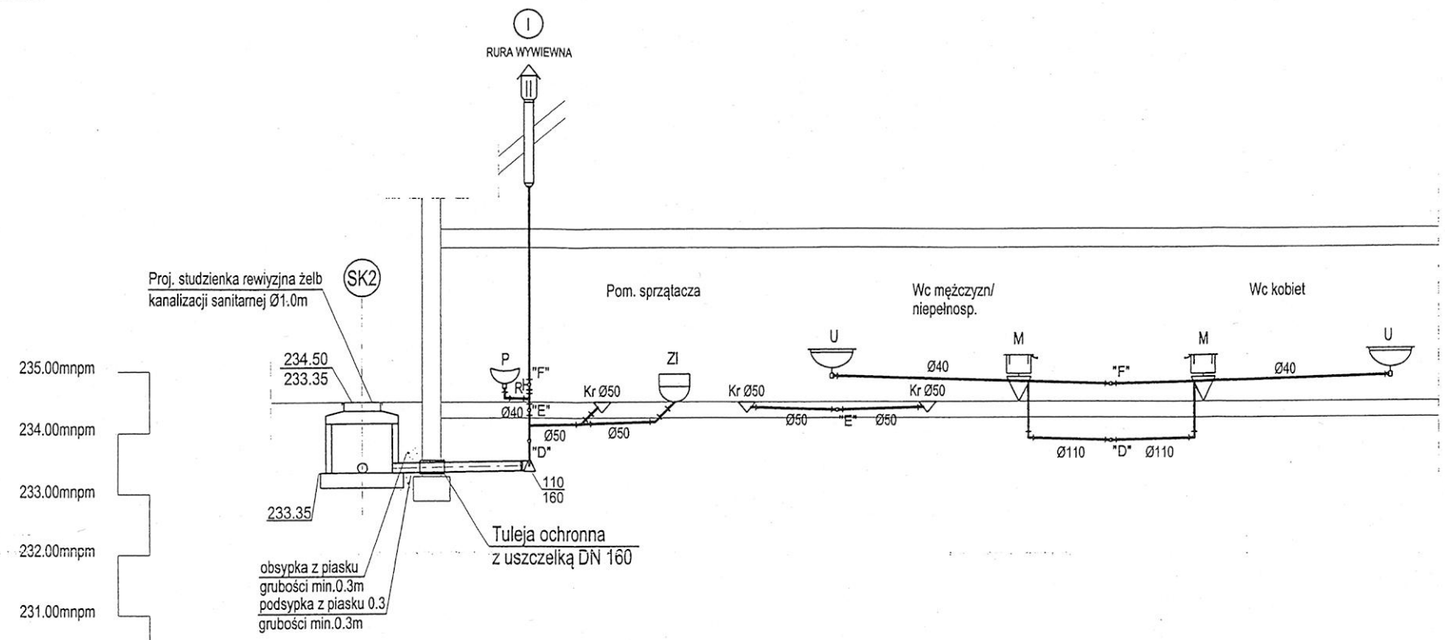

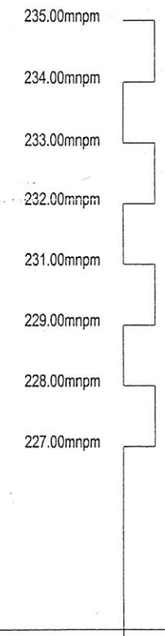

	proj. studnia rewizyjna z kręgów bet. Ø1.0m	proj. budynek	projektowany pion kanalizacyjny II
Rzędne terenu	234.50	234.50	234.50
Rzędne dna kanału	233.35	233.36	233.39
Głębokość ułożenia	1.15	1.14	1.11
Odległość		1.00	1.75
Średnica, materiał		Ø160/4.7mm PVC-U i=1.5%, rury lite	
Odległość	0.00	1.00	2.75

LEGENDA:

Ø160 PVC →	Projektowany kanał kanalizacji sanitarnej
(I) (II)	Numer pionu kanalizacji sanitarnej
"A" - "B"	Oznaczenia węzłów instalacji kanalizacyjnej
M	Miska ustępowa z wylotem bocznym i dolnopłukiem
U	Umywalka z syfonem i półnogą
Kr	Kratka ściekowa
P	Pisuar
ZL	Zlew
W	Wanna
R	Rewizja
△	Redukcja

DANTECH
ul. Dąbrowskiego 4, 42-200 Częstochowa
tel. 604 268 975, dantech@interia.pl

TEMAT: Projekt budowlany instalacji sanitarnych na potrzeby budowy targowiska „Rynek blisko mnie", ul. Sobieskiego 2, dz. nr 536/16, k.m.1, Kruszyna

INWESTOR:
Gmina Kruszyna ul. Kmicica 5
42-282 Kruszyna

	imię i nazwisko	podpis:
opracował:	mgr inż. Daniel Matyja mgr inż. Michał Krysiński	
projektował:	mgr. inż. Łukasz Kowalczyk nr upr. SLK/1108/PWOS/05	
sprawdził:	mgr. inż. Bożena Bobowska nr upr. 268/2000	

NAZWA RYSUNKU:
Profil podłużny kanalizacji sanitarnej - cz. 2

DATA: 07.2013

BRANŻA: SANIT.

SKALA: 1:100

UWAGI:

NR RYS. 7

PROFIL PODŁUŻNY KANALIZACJI DESZCZOWEJ - CZ. 1
SKALA 1:100

POSADOWIENIE RURY W WYKOPIE
typ B

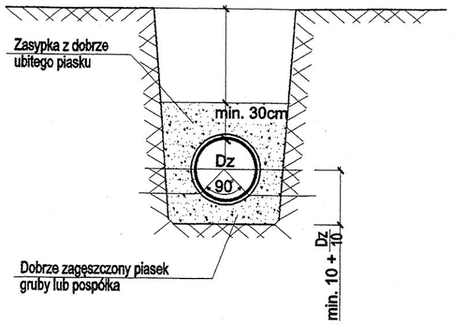

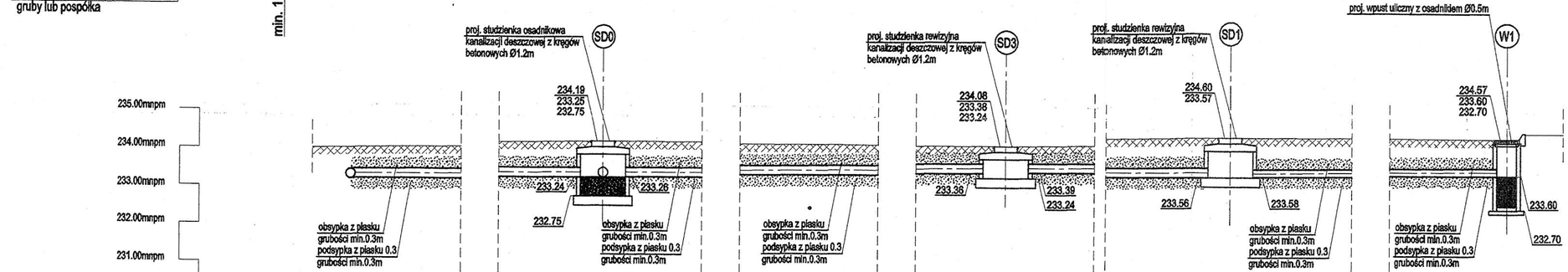

	proj. punkt włączenia do istn. kanalizacji deszczowej Ø300	proj. studzienka osadnikowa kan. deszcz. SD0	proj. przyłącze wody Ø40/3.7mm PE 100 SDR 11	proj. studzienka kan. deszcz. SD3	proj. studzienka kan. deszcz. SD1	proj. wpust uliczny z osadnikiem Ø0.5m W1
Rzędne terenu	234.00	234.19	234.08	234.08	234.60	234.57
Rzędne dna kanału	233.19	233.25	233.33	233.24	233.57	233.60
Głębokość ułożenia	0.81	0.94	0.75	0.84	1.03	0.97
Odległość		16.50	19.10	13.10	24.05	8.50
Średnica, materiał	Ø250/7.3mm PVC-U i=0.5%, rury lite	Ø250/7.3mm PVC-U i=0.4%, rury lite	Ø250/7.3mm PVC-U i=0.4%, rury lite	Ø250/7.3mm PVC-U i=0.4%, rury lite	Ø250/7.3mm PVC-U i=0.4%, rury lite / Ø200/5.9mm PVC-U i=0.5%, rury lite	Ø200/5.9mm PVC-U i=0.5%, rury lite
Odległość	0.00	16.50	35.60	48.70	94.75	103.25

PROFIL PODŁUŻNY KANALIZACJI DESZCZOWEJ - CZ. 1
SKALA 1:100

DANTECH
ul. Dąbrowskiego 4, 42-200 Częstochowa
tel. 604 268 975, dantech@interia.pl

TEMAT: Projekt budowlany instalacji sanitarnych na potrzeby budowy targowiska „Rynek blisko mnie", ul. Sobieskiego 2, dz. nr 536/16, k.m.1, Kruszyna

INWESTOR:
Gmina Kruszyna ul. Kmicica 5
42-282 Kruszyna

	Imię i nazwisko	podpis
opracował:	mgr inż. Daniel Matyja mgr inż. Michał Krysiński	
projektował:	mgr. inż. Łukasz Kowalczyk nr upr. SLK/1108/PWOS/05	
sprawdził:	mgr. inż. Bożena Bobowska nr upr. 268/2000	

NAZWA RYSUNKU:
Profil podłużny kanalizacji deszczowej - cz. 1

DATA: 07.2013
BRANŻA: SANIT.
SKALA: 1:100
UWAGI:
NR RYS. 8

PROFIL PODŁUŻNY KANALIZACJI DESZCZOWEJ - CZ. 2

SKALA 1:100

POSADOWIENIE RURY W WYKOPIE
typ B

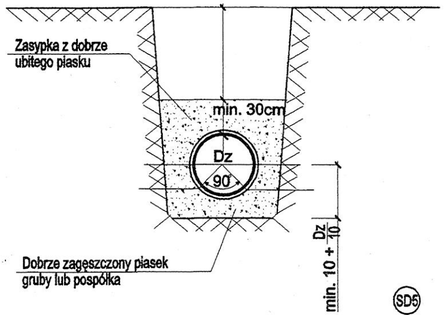

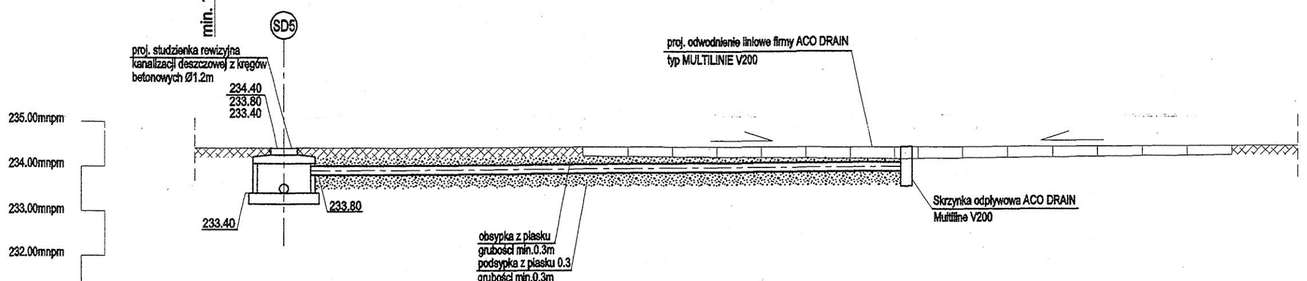

224.00mnpm	proj. studzienka kan. deszcz. SD5		proj. skrzynka odpływowa ACO DRAIN Multiline V200	
Rzędne terenu	234.40	234.40	234.40	
Rzędne dna kanału	233.40	233.80	233.87	
Głębokość ułożenia	1.00	0.60	0.53	
Odległość		14.00		
Średnica, materiał		Ø200/5.9mm PVC-U i=0.5%, rury lite		
Odległość	0.00		14.00	

PROFIL PODŁUŻNY KANALIZACJI DESZCZOWEJ - CZ. 2

SKALA 1:100

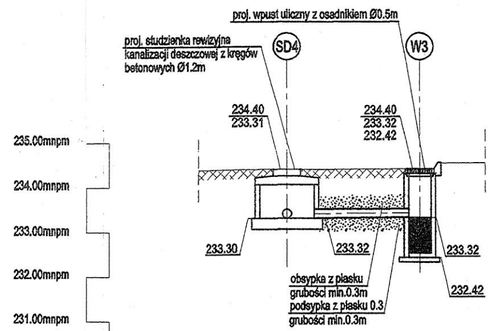

224.00mnpm	proj. studzienka kan. deszcz. SD3		proj. wpust uliczny z osadnikiem Ø0.5m W1	
Rzędne terenu	234.40		234.40	
Rzędne dna kanału	233.31		233.32	
Głębokość ułożenia	1.09		1.08	
Odległość		2.95		
Średnica, materiał		Ø200/5.9mm PVC-U i=0.5%, rury lite		
Odległość	0.00		6.20	

DANTECH
ul. Dąbrowskiego 4, 42-200 Częstochowa
tel. 604 268 975, dantech@interia.pl

TEMAT: Projekt budowlany instalacji sanitarnych na potrzeby budowy targowiska „Rynek blisko mnie", ul. Sobieskiego 2, dz. nr 536/16, k.m.1, Kruszyna

INWESTOR:
Gmina Kruszyna ul. Kmicica 5
42-282 Kruszyna

	imię i nazwisko	podpis:
opracował:	mgr inż. Daniel Matyja mgr inż. Michał Krysiński	
projektował:	mgr. inż. Łukasz Kowalczyk nr upr. SLK/1108/PWOS/05	
sprawdził:	mgr. inż. Bożena Bobowska nr upr. 268/2000	

NAZWA RYSUNKU: Profil podłużny kanalizacji deszczowej - cz. 2

DATA: 07.2013

BRANŻA: SANIT.

SKALA: 1:100

UWAGI:

NR RYS. 9

PROFIL PODŁUŻNY KANALIZACJI DESZCZOWEJ - CZ. 3

SKALA 1:100

POSADOWIENIE RURY W WYKOPIE
typ B

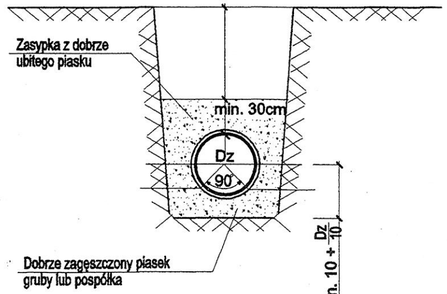

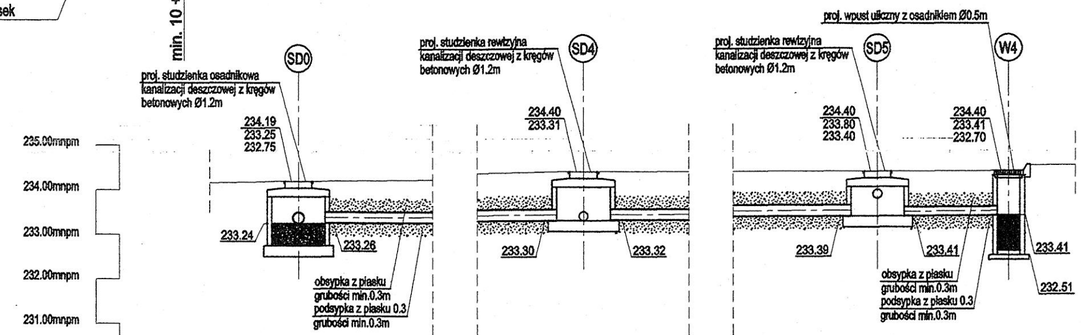

224.00mnpm		proj. studzienka osadnikowa kanalizacji deszczowej SD0	proj. studzienka kan. deszcz. SD3	proj. studzienka kan. deszcz. SD5	proj. wpust uliczny z osadnikiem Ø0.5m W1
Rzędne terenu		234.19	234.40	234.40	234.40
Rzędne dna kanału		233.25	233.31	233.40	233.41
Głębokość ułożenia		0.84	1.09	1.00	0.99
Odległość			15.25	23.15	2.95
Średnica, materiał		Ø250/7.3mm PVC-U i=0.4%, rury lite	Ø250/7.3mm PVC-U i=0.4%, rury lite	Ø250/7.3mm PVC-U i=0.4%, rury lite	Ø200/5.9mm PVC-U i=0.5%, rury lite
Odległość	0.00		15.25	38.40	41.35

PROFIL PODŁUŻNY KANALIZACJI DESZCZOWEJ - CZ. 3

SKALA 1:100

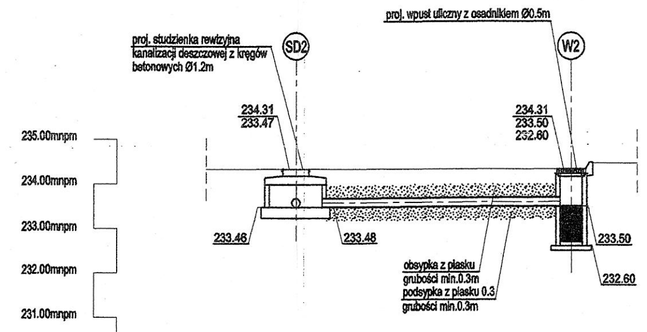

224.00mnpm		proj. studzienka kan. deszcz. SD2	proj. wpust uliczny z osadnikiem Ø0.5m W1
Rzędne terenu		234.31	234.31
Rzędne dna kanału		233.47	233.50
Głębokość ułożenia		0.84	0.81
Odległość			6.20
Średnica, materiał			Ø200/5.9mm PVC-U i=0.5%, rury lite
Odległość	0.00		6.20

DANTECH
ul. Dąbrowskiego 4, 42-200 Częstochowa
tel. 604 268 975, dantech@interia.pl

TEMAT: Projekt budowlany instalacji sanitarnych na potrzeby budowy targowiska „Rynek blisko mnie", ul. Sobieskiego 2, dz. nr 536/16, k.m.1, Kruszyna

INWESTOR:
Gmina Kruszyna ul. Kmicica 5
42-282 Kruszyna

	Imię i nazwisko	podpis:
opracował:	mgr inż. Daniel Matyja mgr inż. Michał Kryśiński	
projektował:	mgr. inż. Łukasz Kowalczyk nr upr. SLK/1108/PWOS/05	
sprawdził:	mgr. inż. Bożena Bobowska nr upr. 268/2000	

NAZWA RYSUNKU:
Profil podłużny kanalizacji deszczowej - cz. 3

DATA: 07.2013

BRANŻA: SANIT.

SKALA: 1:100

UWAGI:

NR RYS. 10

INSTALACJA CENTRALNEGO OGRZEWANIA - RZUT PRZYZIEMIA

SKALA 1:100

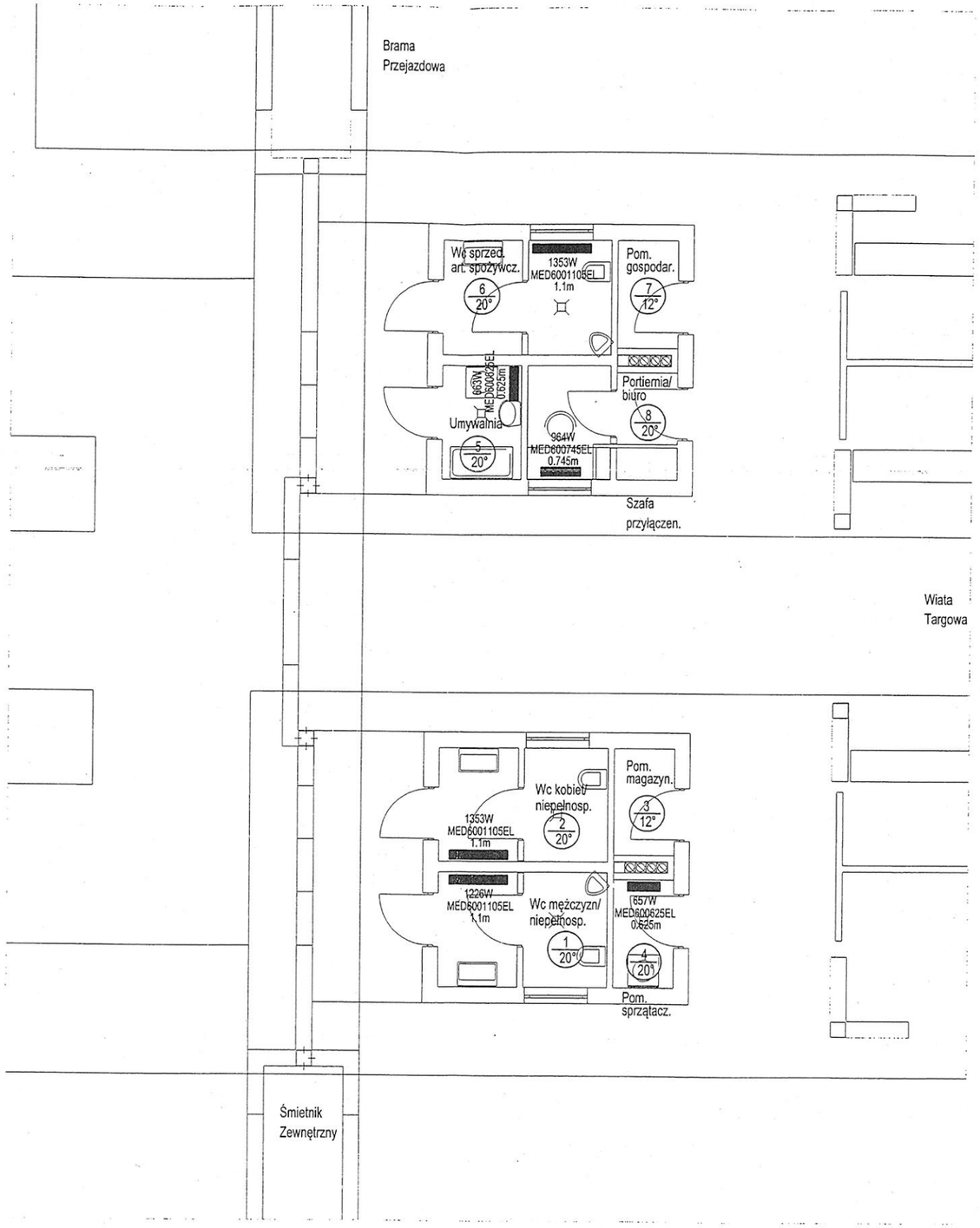

LEGENDA:

1353W MED6001105EL 1.1m — Projektowany grzejnik elektryczny firmy PURMO typ Menai ED zapotrzebowanie cieplne / typ / długość

2 / 20° — Opis pomieszczenia numer / proj. temperatura

DANTECH ul. Dąbrowskiego 4, 42-200 Częstochowa tel. 604 268 975, dantech@interia.pl	
TEMAT: Projekt budowlany instalacji sanitarnych na potrzeby budowy targowiska „Rynek blisko mnie", ul. Sobieskiego 2, dz. nr 536/16, k.m.1, Kruszyna	
INWESTOR: Gmina Kruszyna ul. Kmicica 5 42-282 Kruszyna	
	imię i nazwisko / podpis:
opracował:	mgr inż. Daniel Matyja, mgr inż. Michał Krysiński
projektował:	mgr. inż. Łukasz Kowalczyk, nr upr. SLK/1108/PWOS/05
sprawdził:	mgr. inż. Bożena Bobowska, nr upr. 268/2000
NAZWA RYSUNKU: Isntalacja centralnego ogrzewania - rzut przyziemia	DATA: 07.2013
	BRANŻA: SANIT.
SKALA: 1:100	UWAGI:
	NR RYS. 11

PRZEKRÓJ III—III 1 : 20

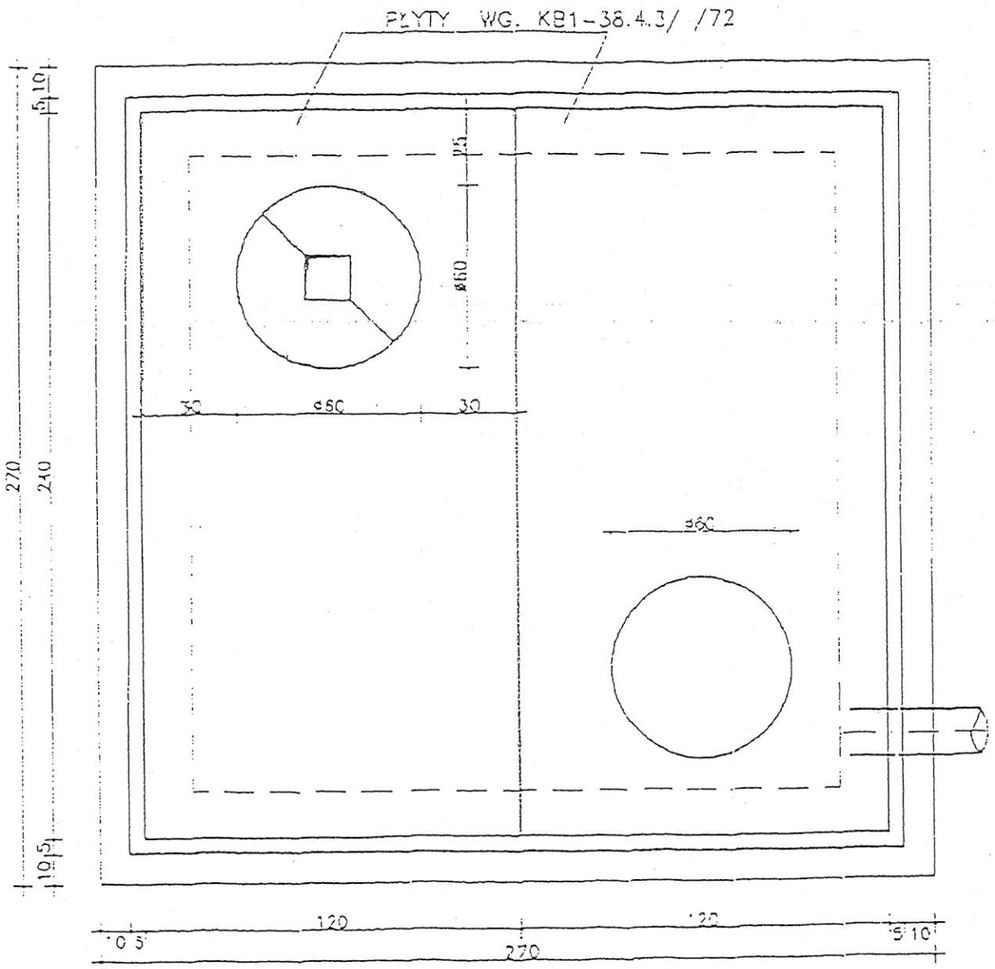

SZCZEGÓŁ ZAMOCOWANIA RURY W ŚCIANIE 1 : 5

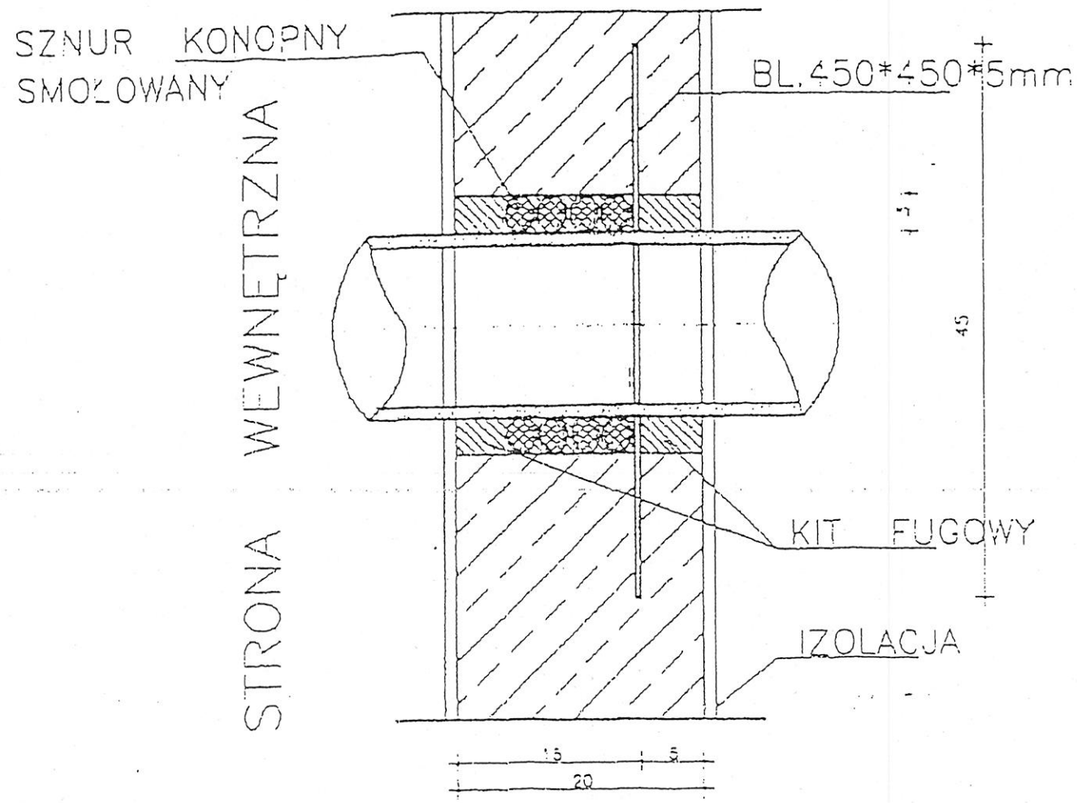

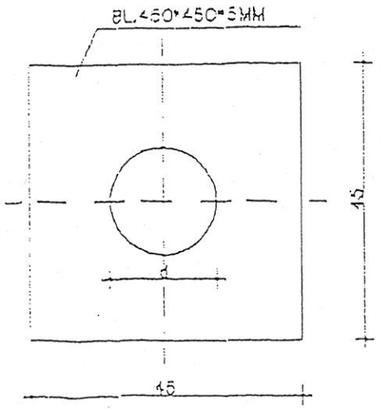

DLA RURY ŻELIWNEJ
Ø150 d=175mm

DLA RURY ŻELIWNEJ
Ø200 d=230mm

DLA RURY KAMIONKOWEJ
Ø150 d=195mm

DLA RURY KAMIONKOWEJ
Ø200 d=250mm

WYKAZ PREFABRYKATÓW

NAZWA	WYMIARY [cm]	szt	OZNACZENIE ...
PŁYTA	240x120x1	2	KB1-38.4.3/ /72
KRĄG REDUKCYJ.	ø80x60	2	KB1-38.4.3/ /71

PRZEKRÓJ I-I

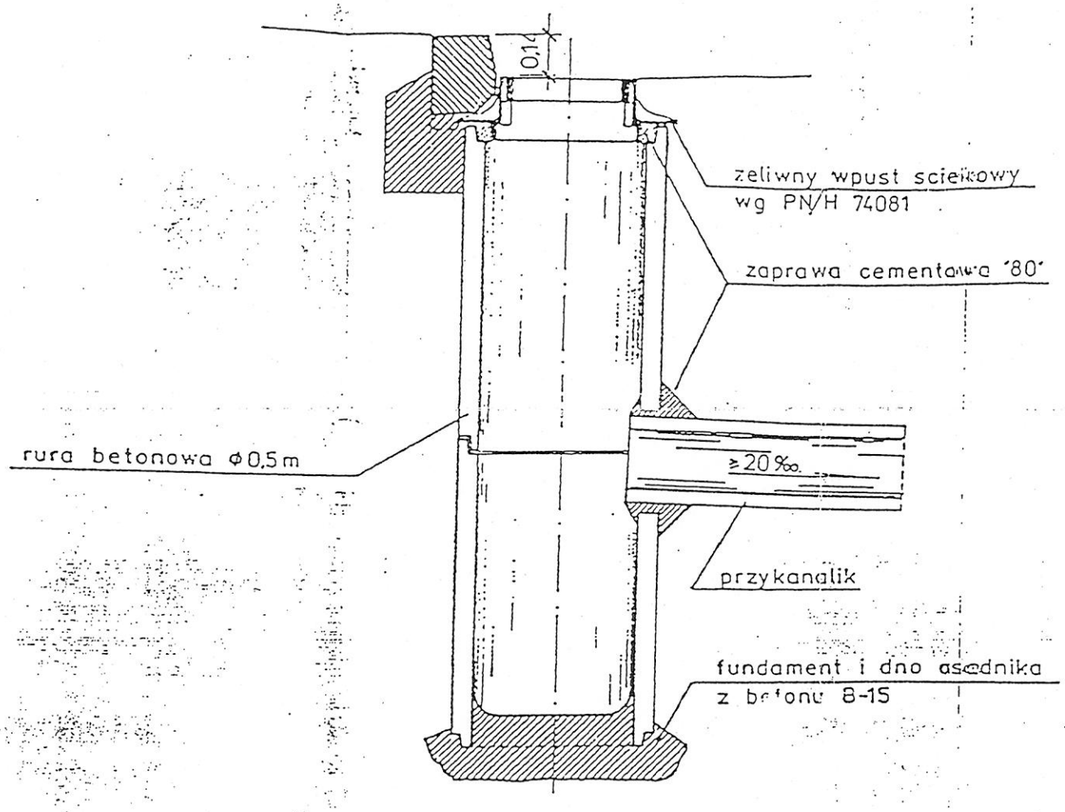

PRZEKRÓJ II-II

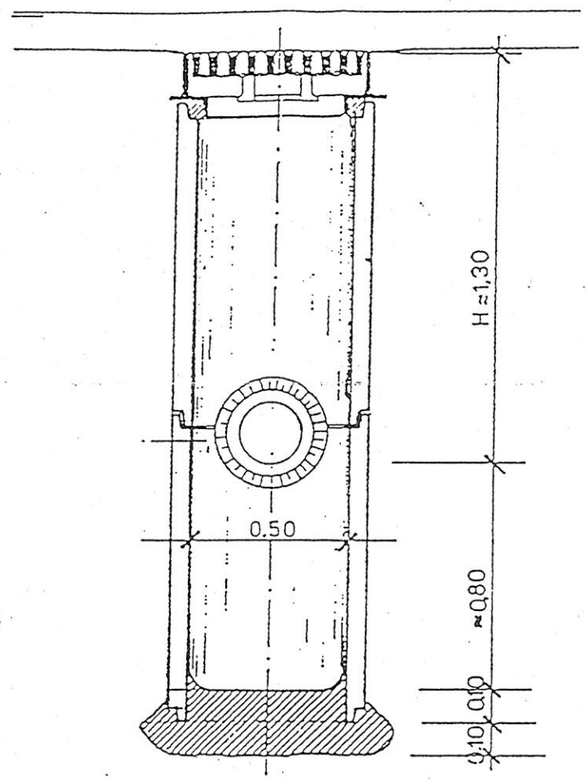

H może być zmniejszone do około 0,8 m
przez obcięcie górnej rury

WIDOK Z GÓRY.

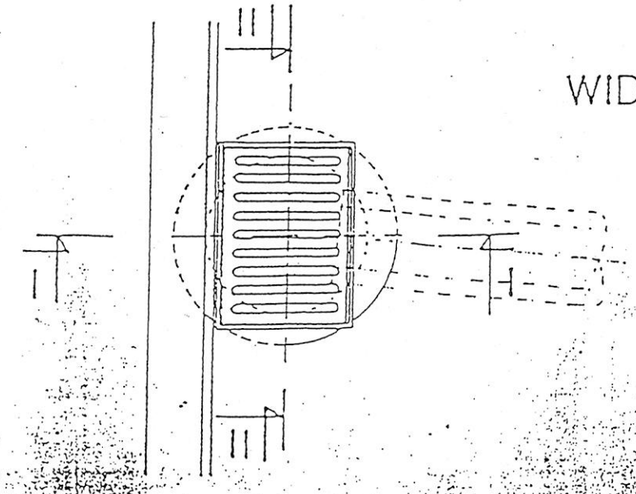

WPUST DESZCZOWY ULICZNY Z OSADNIKIEM.

Skala 1:20

SCHEMAT STUDNI REWIZYJNEJ Z OSADNIKIEM
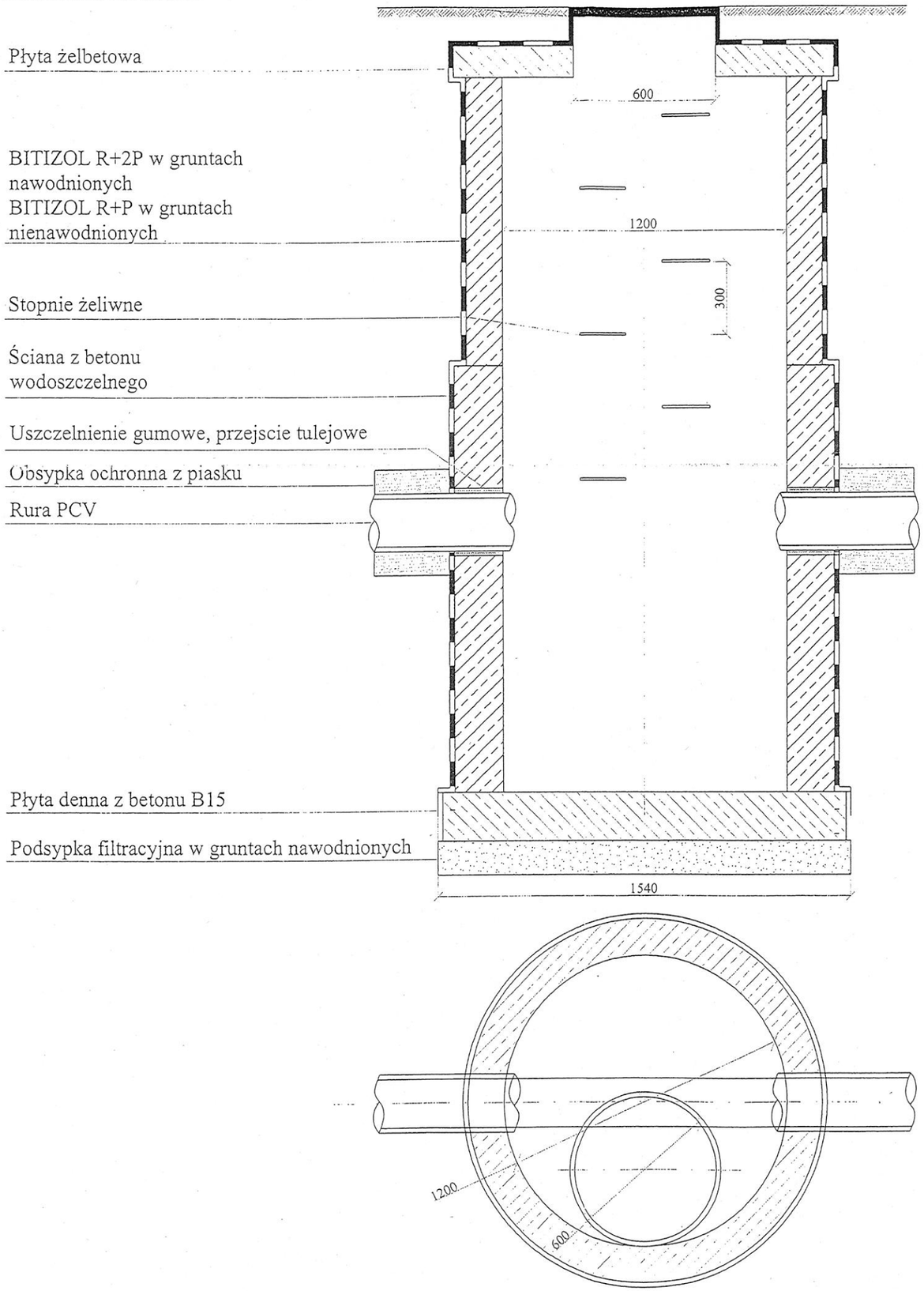
Właz kanałowy typu ciężkiego
wg PN-87/H-74051/02